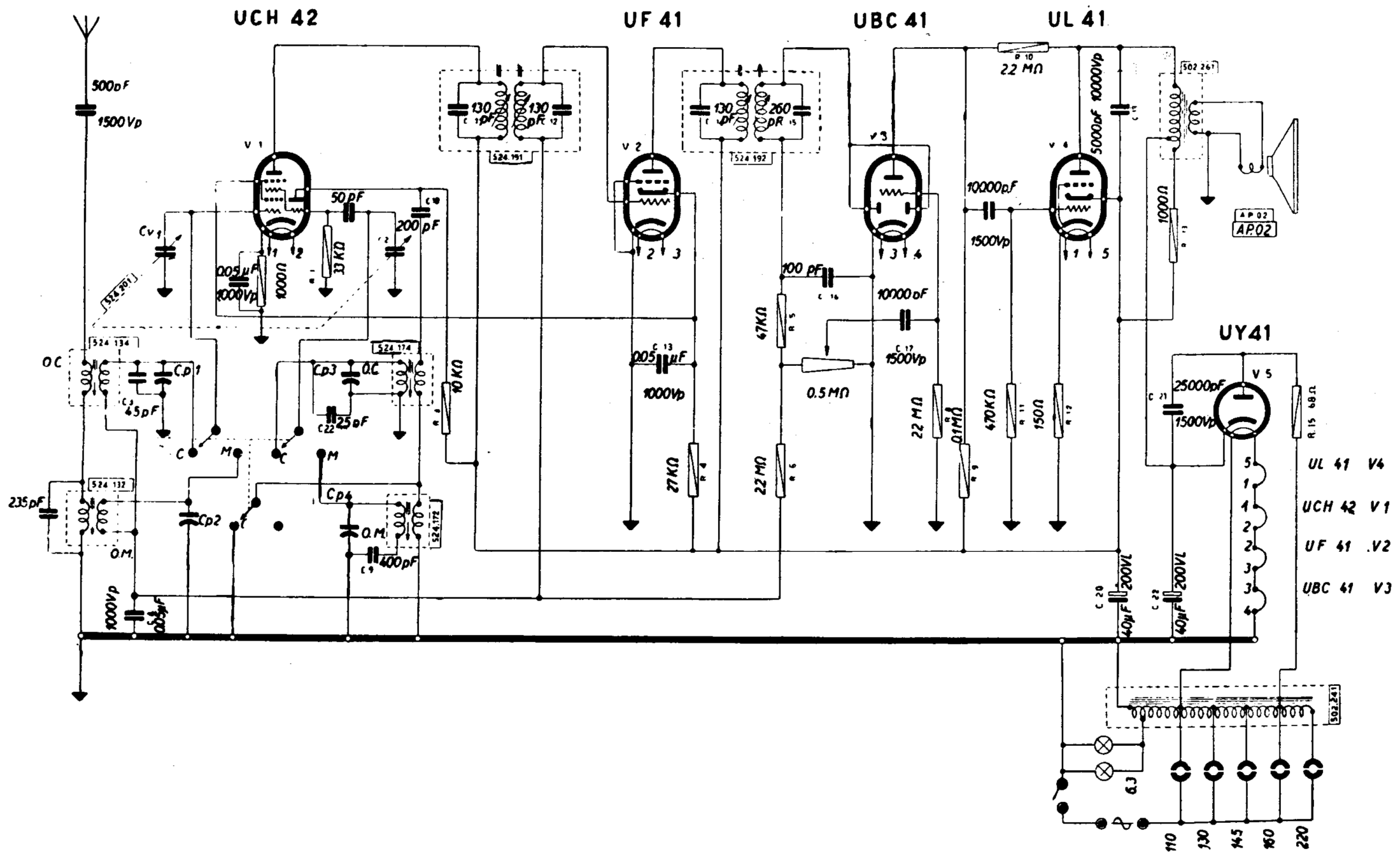

VOCE DEL PADRONE - Mod. 524 NIPPER. Una gamma onde medie ed una onde corte. Media frequenza 465 kc/s. Potenza di uscita 2,5 watt. Consumo 30 watt.